CONFIGURAÇÃO DE PENAS P/ PLOTAGEM

PEN	COR	ESP
1	7	0,1
2	7	0,2
3	7	0,3
4	7	0,4
5	7	0,5
6	7	0,6
7	7	0,25
8	7	0,09
9	7	0,15

AS DEMAIS PENA – COR. OBJ. E ESP. 0,15

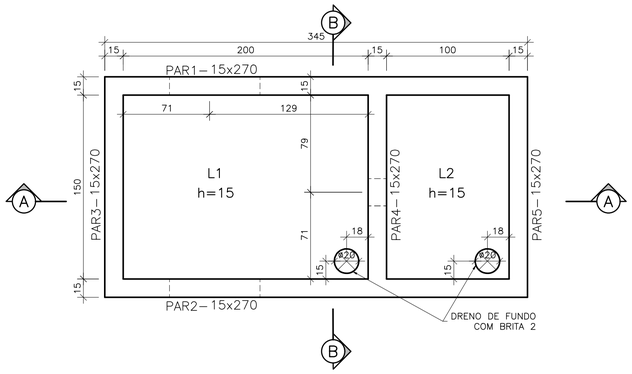

PLANTA EL. +0,00 – FORMAS LAJE DE FUNDO
ESCALA: 1/25

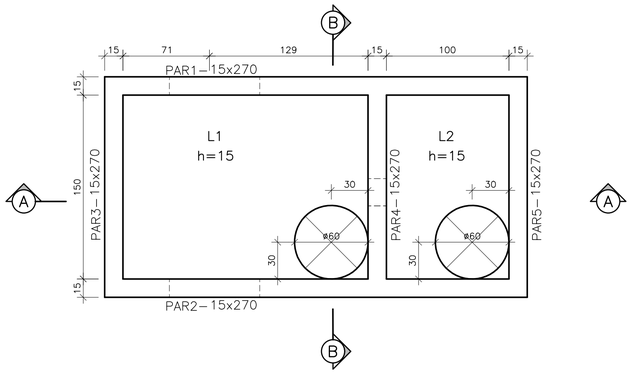

PLANTA EL. +2,70 – FORMAS LAJE DE TOPO
ESCALA: 1/25

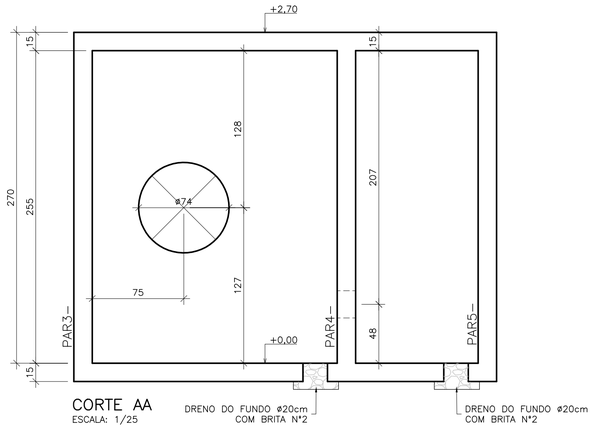

CORTE AA
ESCALA: 1/25

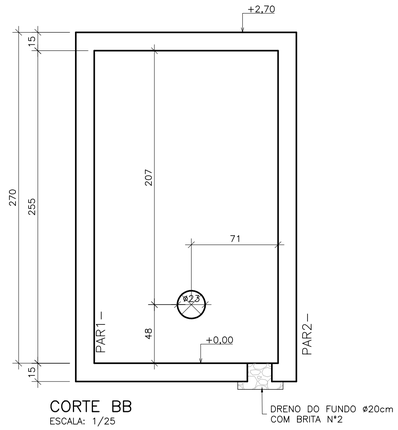

CORTE BB
ESCALA: 1/25

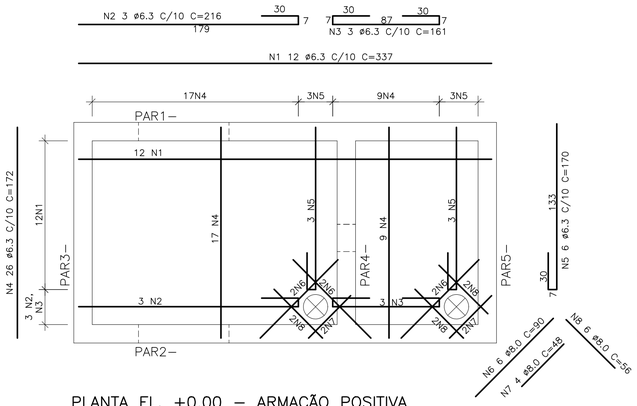

PLANTA EL. +0,00 – ARMAÇÃO POSITIVA
ESCALA: 1/25

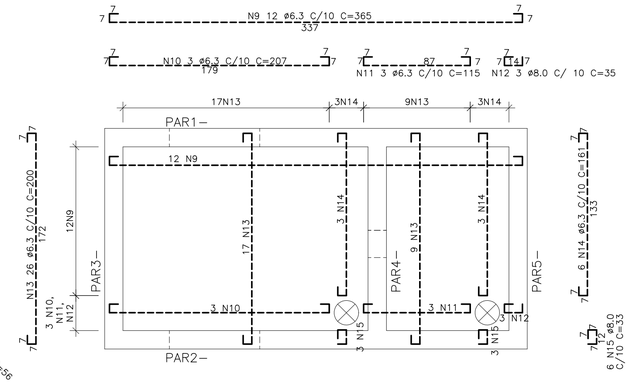

PLANTA EL. +0,00 – ARMAÇÃO POSITIVA
ESCALA: 1/25

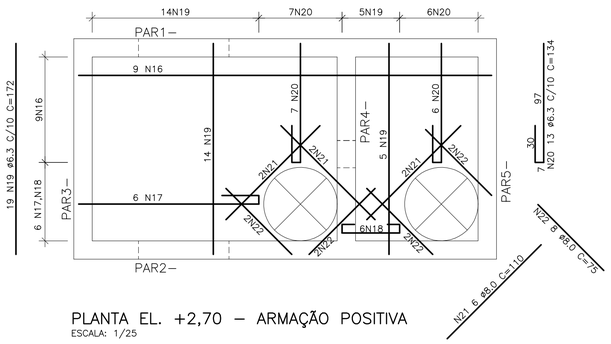

PLANTA EL. +2,70 – ARMAÇÃO POSITIVA
ESCALA: 1/25

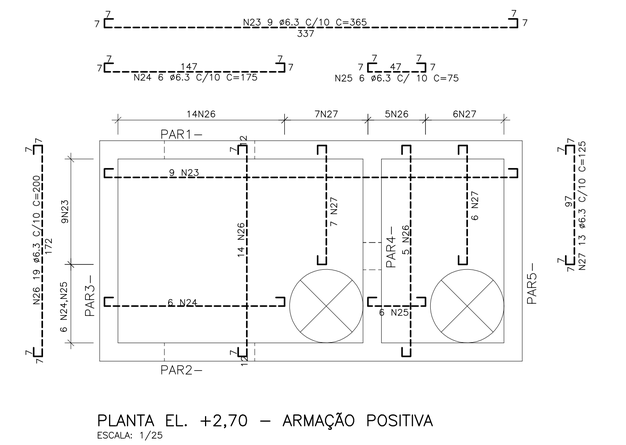

PLANTA EL. +2,70 – ARMAÇÃO POSITIVA
ESCALA: 1/25

TABELA DE FERROS

N	ø	Q	COMPRIMENTO UNIT.(cm)	COMPRIMENTO TOTAL(m)
1	6.3	12	337	40.4
2	6.3	3	216	6.5
3	6.3	3	161	4.8
4	6.3	26	172	44.7
5	6.3	6	170	10.2
6	8.0	6	90	5.4
7	8.0	4	48	1.9
8	8.0	6	56	3.4
9	6.3	12	365	43.8
10	6.3	3	207	6.2
11	6.3	3	115	3.5
12	8.0	3	35	1.1
13	6.3	26	200	52.0
14	6.3	6	161	9.7
15	8.0	6	33	2.0
16	6.3	9	337	30.3
17	6.3	6	184	11.0
18	6.3	6	81	4.9
19	6.3	19	172	32.7
20	6.3	13	134	17.4
21	8.0	6	110	6.6
22	6.3	8	75	6.0
23	6.3	9	365	32.9
24	6.3	6	175	10.5
25	6.3	6	75	4.5
26	6.3	19	200	38.0
27	6.3	13	125	16.3

RESUMO AÇO CA–50

ø(mm)	COMP.(m)	PESO (Kg/m)	TOTAL (Kg)
6.3	420.2	0.245	102.9
8.0	26.3	0.395	10.4
TOTAL			113.3

DIAMETRO INTERNOS PINOS DE DOBRAMENTO PARA GANCHOS DE ARMADURAS LONGITUDINAIS (TABELA 9.1 DA NBR 6118)

BITOLA Ø	CA–50	CA–60
< 20mm	5.0 Ø	6.0 Ø
> 20mm	8.0 Ø	–

DIAMETRO INTERNOS PINOS DE DOBRAMENTO PARA GANCHOS DE ESTRIBOS (TABELA 9.2 DA NBR 6118)

BITOLA Ø	CA–50	CA–60
≤ 10mm	3.0 Øt	3.0 Øt
10 < Ø ≤ 20mm	5.0 Øt	–
≥ 20mm	8.0 Øt	–

BRITA FAIXA "A" DNIT

PENEIRA	PASSANDO %
50mm	100
25mm	---
9,5mm	30 a 65
4,8mm	25 a 55
2mm	15 a 40
0,425mm	8 a 20
0,075mm	2 a 8

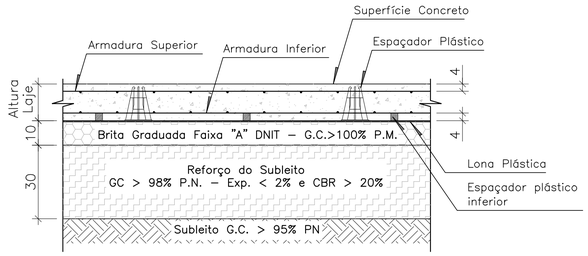

ESQUEMA DE PREPARAÇÃO SUPORTE FUNDAÇÃO
SEM ESCALA

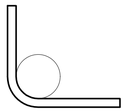

DETALHE "A"
SEM ESC.

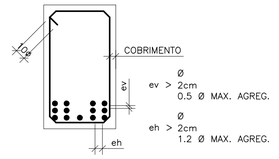

DETALHE "B"
SEM ESC.

NOTAS

1. O PROJETO ESTÁ DE ACORDO COM AS SEGUINTES NORMAS TÉCNICAS:
- NBR 6118:2014 – PROJETO ESTRUTURAL DE CONCRETO;
- NBR 6120:2019 – CARGAS PARA O CÁLCULO DE ESTRUTURAS DE EDIFICAÇÕES;
- NBR 6122:2019 – PROJETO E EXECUÇÃO DE FUNDAÇÕES
- NBR 8681:2003 – AÇOES E SEGURANÇAS NAS ESTRUTURAS;

2. MEDIDAS EM CENTÍMETRO E NÍVEIS EM METROS;
3. CARREGAMENTOS CONSIDERADOS ALÉM DO PESO PRÓPRIO:
   - 3.1. EMPUXO DE SOLO EXTERNO COM ALTURA CAIXA;
   - 3.2. EMPUXO HIDROSTÁTICO EXTERNO COM ALTURA CAIXA;
   - 3.3. SOBRECARGA DE LAJE SUPERIORE = 3KN/m²;
   - 3.2. SOBRECARGA DE LAJE FUNDO = 3KN/m²;
   - 3.3. CARGA LAJE FUNDO RELATIVA À MAXIMA LÂMINA D'ÁGUA ALTURA DA CAIXA;
   - 3.4. CARGAS PARA REVESTIMENTO LAJES SUPERIORES = 2,4KN/m²;
   - 3.5. SOBRECARGA A MONTANTE DAS PAREDES = 20KN/m²;
4. USO DE CONCRETO ESTRUTURAL COM FCK = 30MPA E RELAÇÃO ÁGUA E CIMENTO MENOR QUE 0,55 COM MÓDULO DE ELASTICIDADE SUPERIOR A 31GPA. O CONCRETO DEVERÁ SER IMPERMEÁVEL: A AREIA E A BRITA UTILIZADOS NÃO PODERÃO PROVOCAR REAÇÕES ÁLCALI–AGREGADO COM O CIMENTO, NEM CONTER MATERIAIS ORGÂNICOS, OU ARGILOSOS, E A UTILIZAÇÃO DE ADITIVOS SÓ PODERÁ SER FEITO SE COMPROVADAMENTE NÃO ATACAREM O AÇO OU O CONCRETO. A ÁGUA A SER UTILIZADA DEVERÁ SER DE ACORDO COM AS NORMAS VIGENTES, NÃO PODENDO CONTER EXCESSO DE IONS CLORETOS OU SULFATOS. O ABATIMENTO RECOMENDADO DEVERÁ SER SUPERIOR A 150mm E O CONSUMO DE CIMENTO SUPERIOR A 400KG/m3.
5. USO DE AGREGADOS DE NATUREZA DE GNAISSE COM DIÂMETRO MÁXIMO DE 15MM, VIBRADOR COM DIÂMETRO MÁXIMO DE 20MM.
6. OS CORPOS–DE–PROVA DE CONCRETO DEVEM SER MOLDADOS DE ACORDO COM A NBR 5738 E ENSAIADOS DE ACORDO COM A NBR 5739;
7. TODO ESCORAMENTO DEVERÁ SE MANTIDO ATÉ OS VALORES DE RESISTÊNCIA E DO MÓDULO DE ELASTICIDADE DO CONCRETO ATINGIREM OS VALORES ESPECIFICADOS EM PROJETO.
8. A EXECUÇÃO DA ESTRUTURA E DA FUNDAÇÃO DEVERÁ OBEDECER AS NBR14931, NBR 6122, NBR 7680 E NBR 15696.
9. UTILIZAR AÇOS CA–50 E CA–60 PARA AS BARRAS E ESTRIBOS. A ARMADURA A SER UTILIZADA NÃO PODERÁ APRESENTAR INDÍCIOS DE CORROSÃO. OS COBRIMENTOS DAS ARMADURAS SERÃO OS SEGUINTES (CONSIDERADO CLASSE DE AGRESSIVIDADE AMBIENTAL III A QUAL DEVERÁ SER CONFIRMADA PELOS RESPONSÁVEIS TÉCNICOS DE EXECUÇÃO E CONTROLE RIGOROSO DE EXECUÇÃO DOS SERVIÇOS):
- 4,0cm PARA PAREDES DE CONCRETO
- 4,0cm PARA LAJES MACIÇAS;

9. O PROJETO DEVERÁ SER COMPATIBILIZADO COM PROJETO ARQUITETÔNICO. EM CASO DE DISCORDÂNCIA ENTRE AS DISCIPLINAS, DEVERÁ SER COMUNICADO AO AUTOR DO PROJETO ANTES DO INÍCIO DA EXECUÇÃO DA ESTRUTURA;
10. A ESTRUTURA ESTÁ APOIADA DIRETAMENTO SOBRE O SOLO O QUAL DEVERÁ POSSUIR TENSÃO ADMISSÍVEL IGUAL OU SUPERIOR A 2kgf/cm². CABE AO RESPONSÁVEL TÉCNICO PELA EXECUÇÃO CONFIRMAR A CAPACIDADE DO SOLO ESTABELECIDA. AS ESTRUTURAS NÃO PODERÃO SER APOIADAS SOBRE MATACÕES;
11. ESCAVAÇÕES DEVERÃO OBEDECER AS CONDIÇÕES DE TRABALHO ESPECIFICADAS NA NR18 DO MINISTÉRIO DO TRABALHO;
12. CASO EXISTA ATERRO NO LOCAL, O PROJETO DEVERÁ SER REVISTO;
13. CABERÁ AO CONSTRUTOR INVESTIGAR A OCORRÊNCIA DE MEIOS AGRESSIVOS NO SUBSOLO, E CASO CONSTATADO COMUNICAR IMEDIATAMENTE AO PROPRIETÁRIO. ANTES DO LANÇAMENTO DO CONCRETO PARA CONFECÇÃO DOS ELEMENTOS, AS CAVAS DEVERÃO SER CUIDADOSAMENTE LIMPAS, ISENTAS DE QUAISQUER MATERIAIS QUE SEJAM NOCIVOS AO CONCRETO, TAIS COMO: MADEIRAS, SOLOS CARREGADOS POR CHUVA, ETC;
14. ESPECIFICAÇÕES QUANTO À IMPERMEABILIZAÇÃO E GARANTIA DE ESTANQUEIDADE DO RESERVATÓRIO, DEVERÁ SER FORNECIDAS POR PROFISSIONAL ESPECIALIZADO;
15. REALIZAR REFORÇO DE SUB–LEITO COM MÍNIMO DE 30CM DE ESPESSURA DE SOLO QUE APRESENTE GRAU DE COMPACTAÇÃO (GC) SUPERIOR OU IGUAL A 98% DO PROCTOR NORMAL (PN), EXPANSÃO (EXP) INFERIOR A 2% E CBR SUPERIOR OU IGUAL A 20%.
16. BASE COM 10CM DE ESPESSURA REALIZADA COM BRITA GRADUADA FAIXA "A" DNIT, COM GRAU DE COMPACTAÇÃO SUPERIOR OU IGUAL A 100% DO PROCTOR NORMAL (PN).
17. SEPARAR PISO DE CONCRETO COM BRITA GRADUADA ATRAVÉS DE LONA PLÁSTICA.
18. DESVIOS DO CURSO D'ÁGUA BEM COMO REBAIXAMENTO DO LENÇOL FREÁTICO PARA EXECUÇÃO DAS OBRAS DEVERÃO SER DETALHADAS EM PROJETO ESPECÍFICO ELABORADO POR PROFISSIONAL CAPACITADO.

ESTE DESENHO É PROPRIEDADE DA COMPANHIA ESPÍRITO SANTENSE DE SANEAMENTO – CESAN E NÃO PODE SER COPIADO SEM SUA AUTORIZAÇÃO.

NÚMEROS	TÍTULOS
PRINCIPAIS DESENHOS DE REFERÊNCIA	

Nº	LOCAL	DISCRIMINAÇÃO	DES.	DIV.	GER.	DATA
0	GANEM	EMISSÃO INICIAL	BRENO	–	–	SET/20

REVISÃO

CANCELA E SUBSTITUI O DESENHO NÚMERO:

CANCELADO E SUBSTITUÍDO PELO DESENHO NÚMERO:

CENTRO DE DOCUMENTAÇÃO
RECEBIDO: / /
Nº DOC.: ASS.:
APROVAÇÃO CESAN:
ASS.: MATR.:
UNID.: DATA: / /
ESTA APROVAÇÃO NÃO ISENTA A CONTRATADA DE SUAS RESPONSABILIDADES LEGAIS.

EMITENTE: GANEM Engenharia Ltda
PROJETADO: BRENO VINICIUS ALVES — CREA: 160.093/D REGIÃO: MG
COORDENADOR: JULIO CESAR ALI GANEM — CREA: 24918/D REGIÃO: MG
DESENHO: BRENO
Nº DES. PROJETISTA:
DATA: SET/20
RESPONSÁVEL TÉCNICO: BRENO VINICIUS ALVES
CREA: 160.093/D REGIÃO: MG ART Nº: 0820200038798 DATA: 05/20

EMISSÃO CESAN	DATAS
PROJETADO:	
CREA:	
DESENHADO:	
VERIFICADO: E–DPO PIERRE PARMENTIER ROSSELLI	
DIVISÃO: E–DPO CARINA DA ROSS REZENDE	
GERÊNCIA: E–GPJ AMANDA CAMPAGNARO PEREIRA BRAGATTO	

CESAN

MUNICÍPIO: GUARAPARI | DISTRITO: – | BAIRRO: –

NOME DO EMPREENDIMENTO: MELHORIAS DO SISTEMA DE ABASTECIMENTO DE ÁGUA DE GUARAPARI

TÍTULO: SAA DE GUARAPARI – ADUTORA BENEVENTE
PROJETO ESTRUTURAL
TRAVESSIA 3 (RIO JABUTI) – DETALHAMENTO CAIXA 1
FORMAS ELEVAÇÃO +0.00 E +2.70, ARMAÇÃO LAJES +0.00 E +2.70

ESCALA:	FOLHA:	Nº CESAN	REV:
INDICADAS	01/02	C–052–000–30–4–XX–0014	0